2025年度 三鷹市民 種目別ジュニアサッカー大会 ＜ 4年生以下: 対 戦 表 ＞

4年生以下:参加チーム(6チーム)	
三鷹レッドソックス	三鷹七小ｷｯｶｰｽﾞ
F C 北 野	高 山 S C
三 鷹 F C	三 鷹 JFC

3位決定戦	①	②	③	勝点	得点	失点	得失	順位
① 準決勝 敗者								
② 敗者復活戦 勝者								
③ 準決勝 敗者								
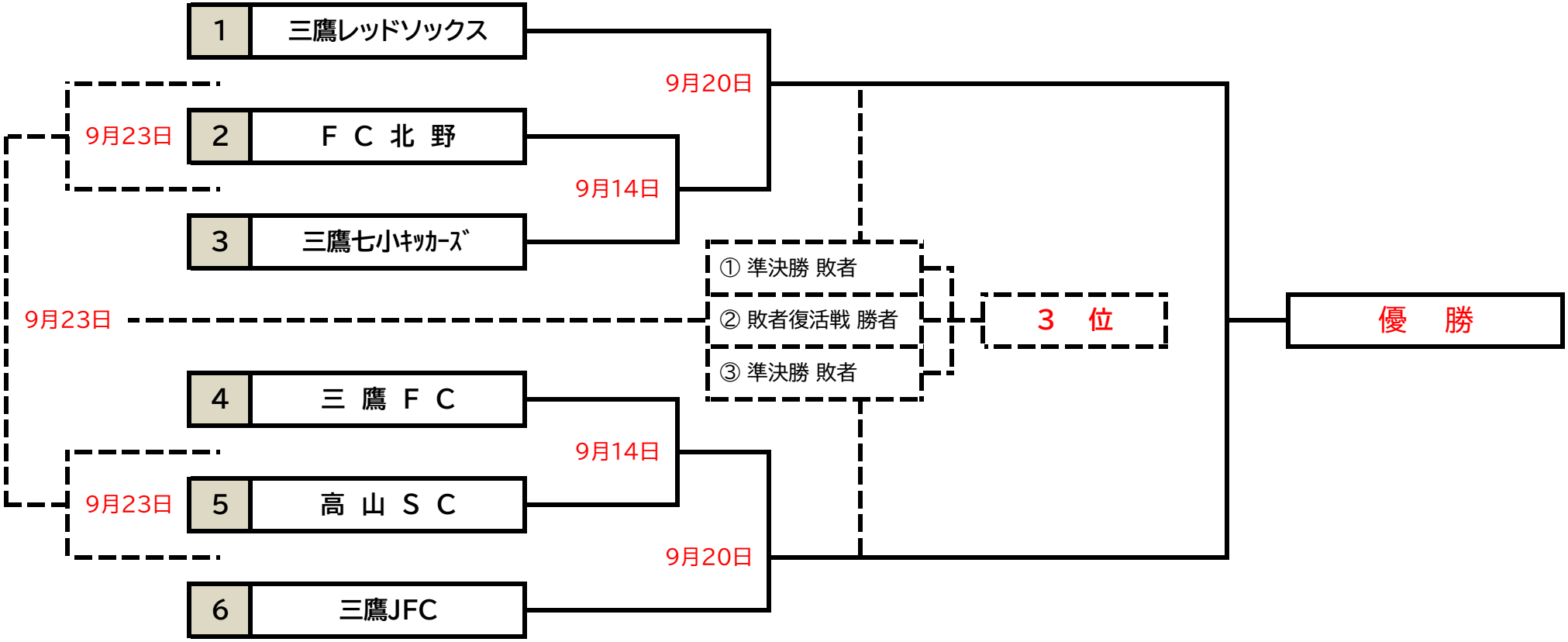
※対戦予定(日付)はあくまでも予定として認識ください。